COOL HEAD

INOX | Cassettiera a doppia temperatura

DWT 92

DOPPIA TEMPERATURA ▶ GN1/1 ▶ CASSETTIERA REFRIGERATA

GAS R290 | 50 mm | 4 CLIMATIC CLASS | 38°C | GN 1/1 4 150 mm

DETTAGLI

Ruote per un facile posizionamento

Interruttore generale retroilluminato e termostato digitale di serie

Motore estraibile per un servizion post-vendita più agevole

Accesso facilitato per pulizia filtro condensatore

Evaporatore con copertura anti-corrosione

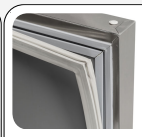

Guarnizione Estraibile

Caratteristiche generali

Cassettiera refrigerata doppia commutabile (N.4 Vaschette GN1/1)	•
Modello a doppia temperatura (facile da convertire da Chiller in Freezer o viceversa)	•
Corpo esterno ed interno in acciaio Inox	•
Refrigerazione Ventilata	•
Sbrinamento automatico con resistenza elettrica	•
Evaporatore con copertura anti-corrosione	•
Schiumatura in Ciclopentano (50mm di spessore per lato)	•
Termostato Digitale	•
Interruttore retroilluminato (Colore Bianco)	•
Vano motore estraibile per un servizio post-vendita più agevole	•
Filtro del condensatore facilmente rimovibile	•
Pannelllo frontale con "fori as asola" per una migliore circolazione dell'aria	•
Cassetto scorrevole con portabilita' vaschette GN1/1 (Profondita' fino 150mm)	•
Guarnizione Estraibile	•
N.4 Ruote (N.2 Frontali provviste di freno)	•
Classe energetica: -	•

INGOMBRO PRODOTTO

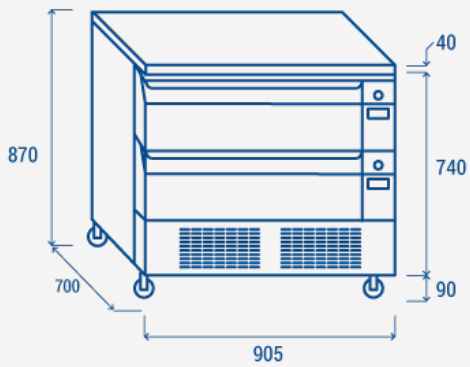

Specifiche tecniche

Capacità	**179 L**
Temperatura	**-2°~+8°C/-21°~-18°C**
Consumo	**4.4/13 kWh/24h**
Potenza Nominale	**689 W**
Rumorosità	**42 dB(A)**
Peso Netto	**121 Kg**
Peso Lordo	**136 Kg**
Dimensioni Esterne (LxPxH mm)	**905x700x870**
Dimensioni Interne (LxPxH mm)	**626x520x150**
Dimensioni Imballo (LxPxH mm)	**970x750x945**
Quantita di carico 20'/40'/40'HQ	**36/74/74**

CERTIFICAZIONI

CE RoHS

COOL HEAD EUROPE
We make the world a cooler place

www.coolheadeurope.com